PODPARCIE PŁATWI PRZY TRZONACH KOMINOWYCH

1/25.

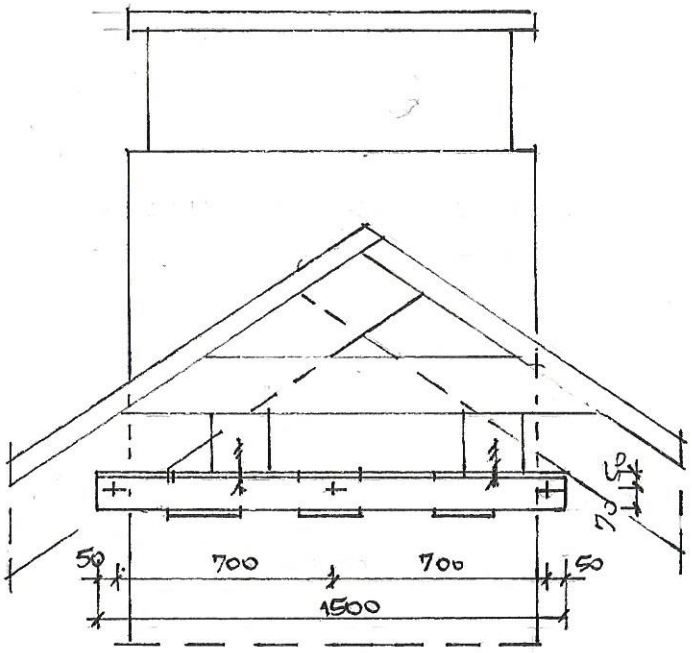

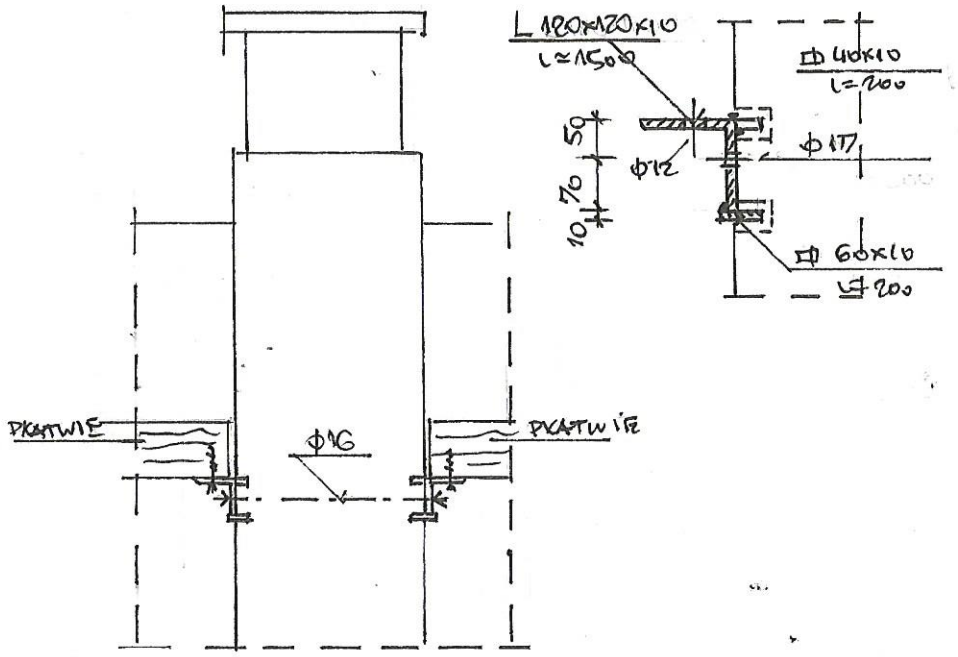

ELEMENTY STALOWE ZABEZPIECZYĆ ANTYKOROZYJNIE MALUJĄC FARBĄ MINIOWĄ I FARBĄ NAWIERZCHNIOWĄ PO 2X.

STAL ST3S
ELEKTRODY ER 1.46

KOLEJNOŚĆ ROBÓT:

- WYKUĆ BRUZDY NA GŁ 50 mm
- WYPEŁNIĆ ZAPRAWĄ CEM
- OSADZIĆ KĄTOWNIK Z OBU STRON I SKRĘCIĆ ŚRUBAMI M-16.

WYKAZ STALI

L 120x120x10	110,0 kg.
ŚRUBY M-16	10,0 kg
⊡ 40x10	10,0 kg
⊡ 60x10	15,0 kg.
	Σ 145,0 kg

OBIEKT	ROZBUD. I REM. ZAB. BUD. PLEBANII
INWESTOR	GMINA BARANÓW N/WIEPRZEM
CZĘŚĆ	PROJ. BUD. KONSTRUKCJA
RYSUNEK	PODPARCIE PŁATWI PRZY TRZONACH K
PROJ.	INŻ. ST. MOSKAL B-209/79
SPRAWDZ.	INŻ. J. NOWAK B-123/90